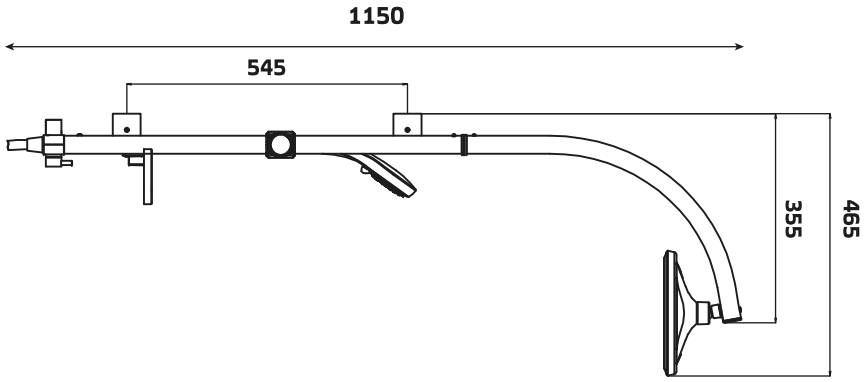
1150
545
355
465