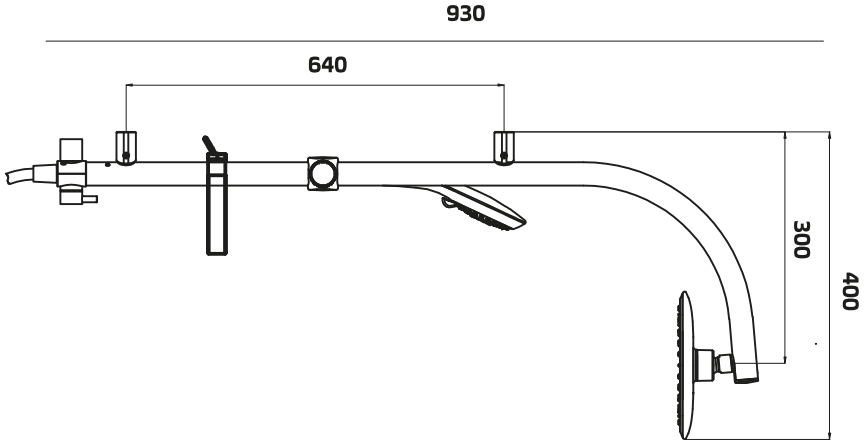
930
640
300
400