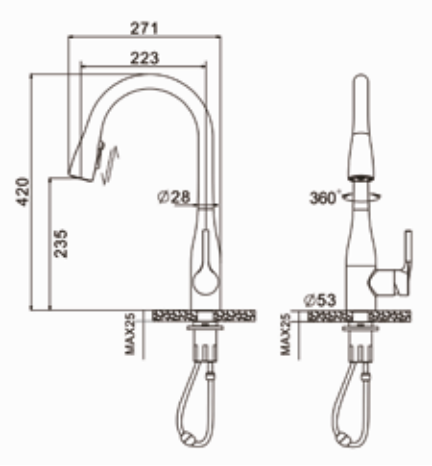
271
223
420
235
∅28
MAX25
360°
∅53
MAX25